第35回　全国ミニバスケットボール大会栃木県予選会

男子

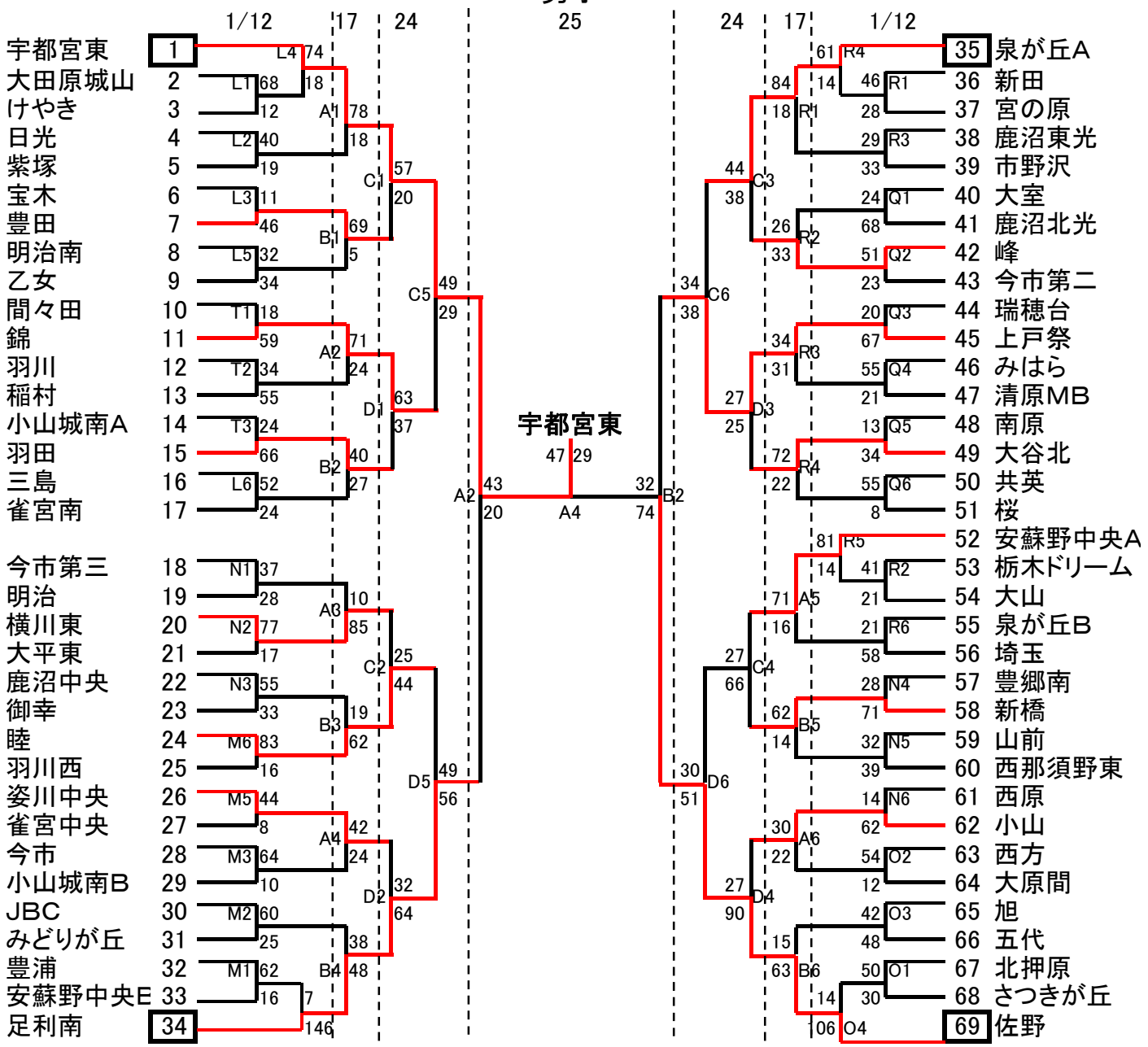

□ → シードチーム

女子

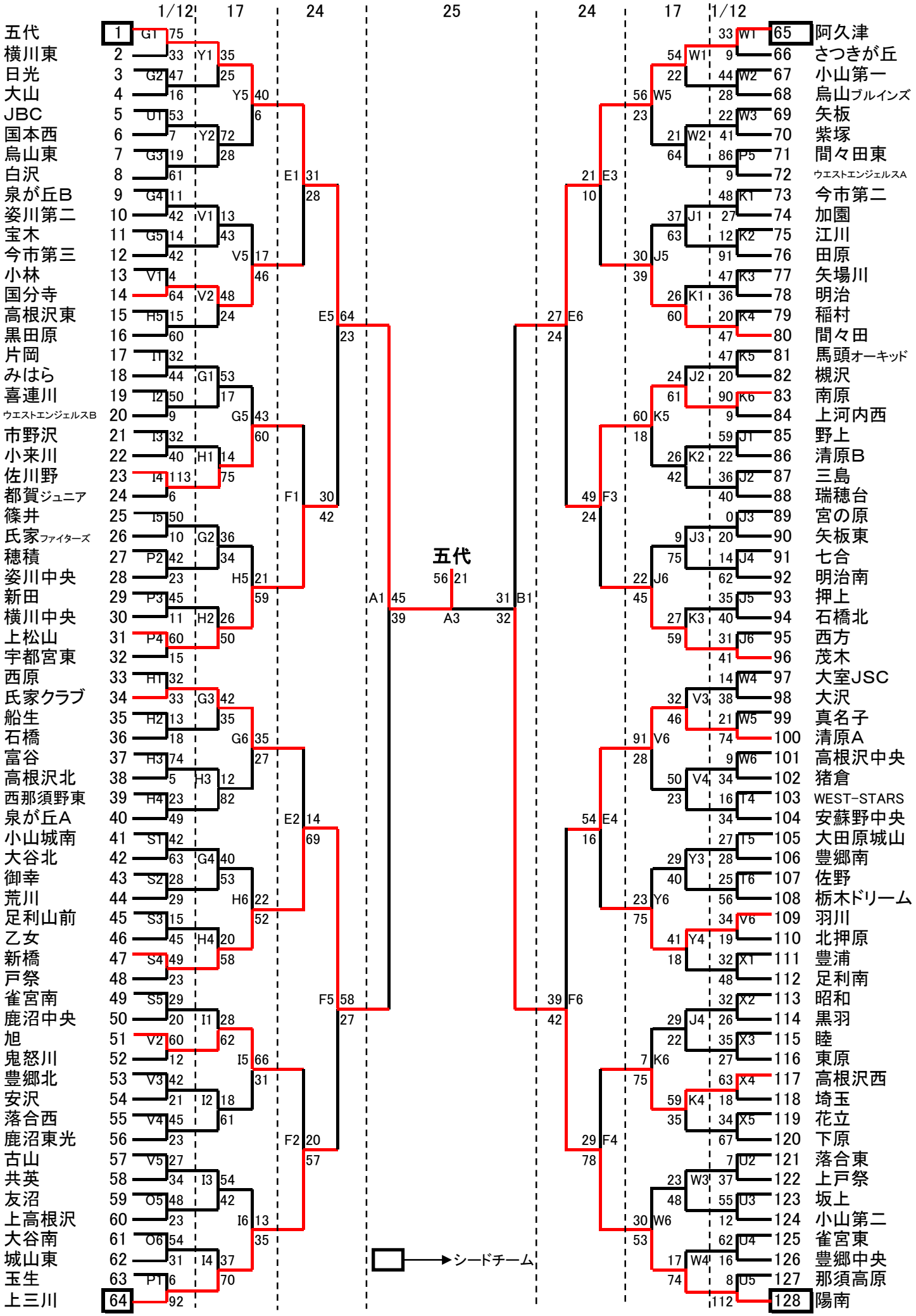
1/12 17 24 25 24 17 1/12
五代 1
横川東 2
日光 3
大山 4
JBC 5
国本西 6
烏山東 7
白沢 8
泉が丘B 9
姿川第二 10
宝木 11
今市第三 12
小林 13
国分寺 14
高根沢東 15
黒田原 16
片岡 17
みはら 18
喜連川 19
ウエストエンジェルスB 20
市野沢 21
小来川 22
佐川野 23
都賀ジュニア 24
篠井 25
氏家ファイターズ 26
穂積 27
姿川中央 28
新田 29
横川中央 30
上松山 31
宇都宮東 32
西原 33
氏家クラブ 34
船生 35
石橋 36
富谷 37
高根沢北 38
西那須野東 39
泉が丘A 40
小山城南 41
大谷北 42
御幸 43
荒川 44
足利山前 45
乙女 46
新橋 47
戸祭 48
雀宮南 49
鹿沼中央 50
旭 51
鬼怒川 52
豊郷北 53
安沢 54
落合西 55
鹿沼東光 56
古山 57
共英 58
友沼 59
上高根沢 60
大谷南 61
城山東 62
玉生 63
上三川 64
阿久津 65
さつきが丘 66
小山第一 67
烏山ブルインズ 68
矢板 69
紫塚 70
間々田東 71
ウエストエンジェルスA 72
今市第二 73
加園 74
江川 75
田原 76
矢場川 77
明治 78
稲村 79
間々田 80
馬頭オーキッド 81
槻沢 82
南原 83
上河内西 84
野上 85
清原B 86
三島 87
瑞穂台 88
宮の原 89
矢板東 90
七合 91
明治南 92
押上 93
石橋北 94
西方 95
茂木 96
大室JSC 97
大沢 98
真名子 99
清原A 100
高根沢中央 101
猪倉 102
WEST-STARS 103
安蘇野中央 104
大田原城山 105
豊郷南 106
佐野 107
栃木ドリーム 108
羽川 109
北押原 110
豊浦 111
足利南 112
昭和 113
黒羽 114
睦 115
東原 116
高根沢西 117
埼玉 118
花立 119
下原 120
落合東 121
上戸祭 122
坂上 123
小山第二 124
雀宮東 125
豊郷中央 126
那須高原 127
陽南 128
五代
シードチーム