第24回スポーツ少年団交流大会ミニバスケットボール栃木県大会

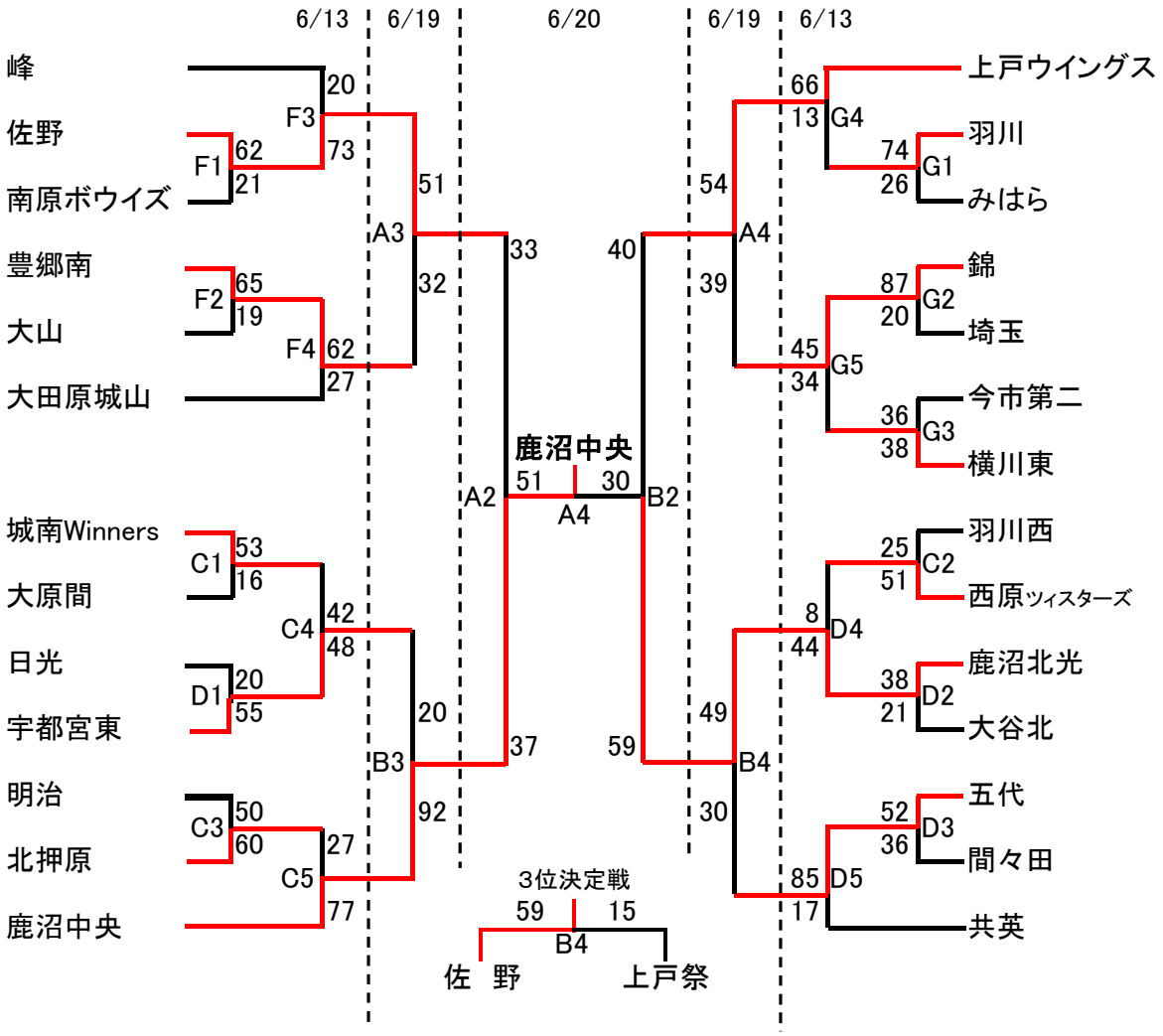

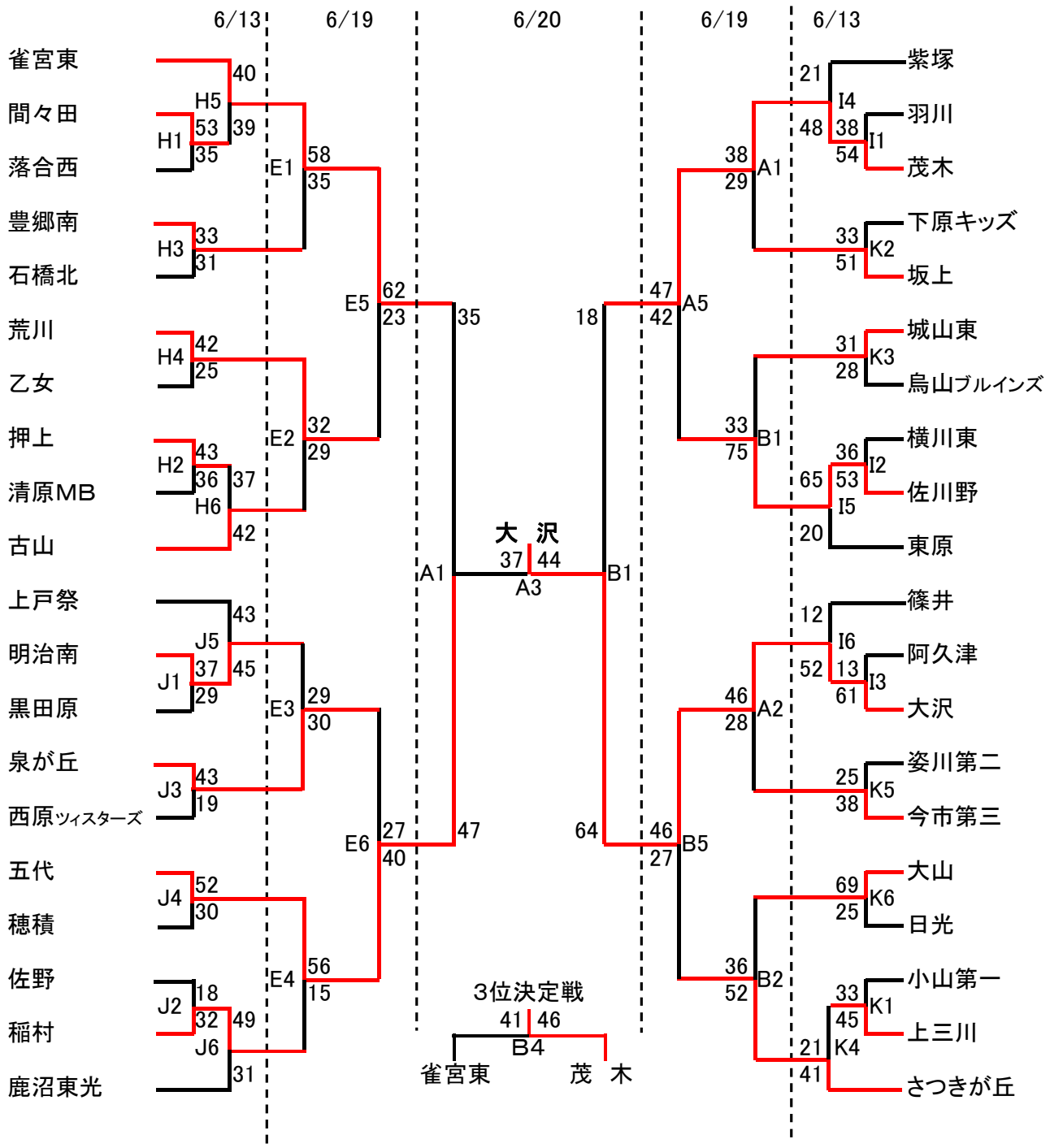
6/13
6/19
6/20
6/19
6/13
雀宮東
間々田
落合西
豊郷南
石橋北
荒川
乙女
押上
清原MB
古山
上戸祭
明治南
黒田原
泉が丘
西原ﾂｨｽﾀｰｽﾞ
五代
穂積
佐野
稲村
鹿沼東光
H1
H2
H3
H4
H5
H6
J1
J2
J3
J4
J5
J6
E1
E2
E3
E4
E5
E6
A1
A3
A5
A2
B1
B5
B2
I1
I2
I3
I4
I5
I6
K1
K2
K3
K4
K5
K6
大 沢
3位決定戦
B4
雀宮東
茂 木
紫塚
羽川
茂木
下原キッズ
坂上
城山東
烏山ブルインズ
横川東
佐川野
東原
篠井
阿久津
大沢
姿川第二
今市第三
大山
日光
小山第一
上三川
さつきが丘